Centrale vergrendeling (2 deuren)

Vanaf oktober 1994

Golf/Vento

Stroomloopschema

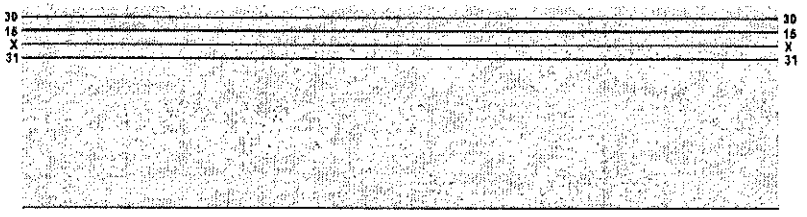

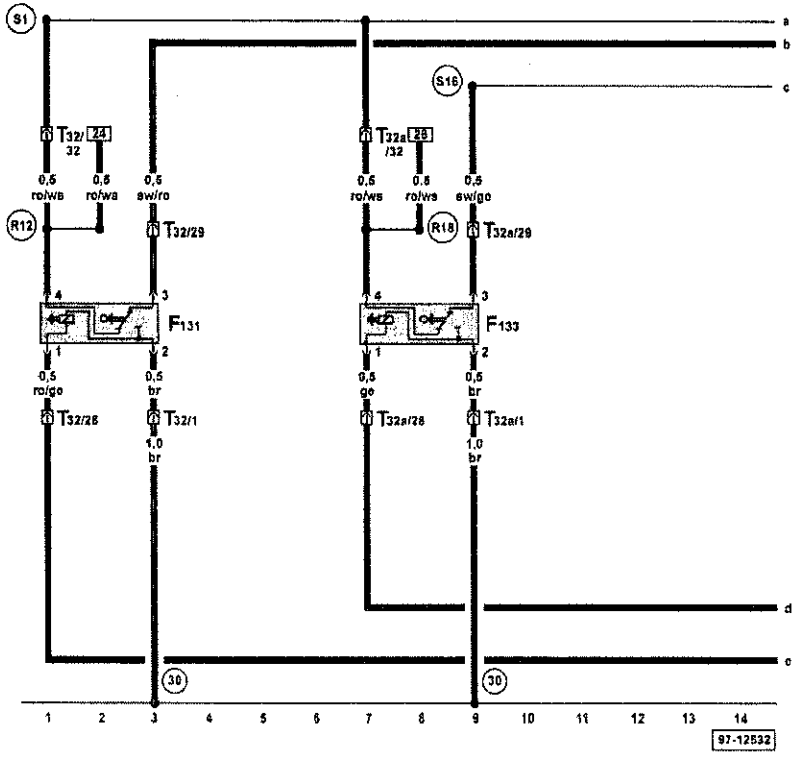

ws = wit
sw = zwart
ro = rood
br = bruin
gn = groen
bl = blauw
gr = grijs
li = lila
ge = geel
or = oranje
rs = roze

Stelelement voor centrale vergrendeling

F131	- stelelement voor centrale vergrendeling LV
F133	- stelelement voor centrale vergrendeling RV
T32	- 32-polige steker, in linker voorruitstijl
T32a	- 32-polige steker, in rechter voorruitstijl
30	- massapunt -1-, naast relaisplaat
R12	- pluslas -3- (30), in kabelstreng portierbekabeling, bestuurderszijde
R18	- pluslas -3- (30), in kabelstreng portierbekabeling, bijrijderszijde
S1	- pluslas (30), in kabelstreng centrale vergrendeling
S16	- kabellas (portier RV) in kabelstreng centrale vergrendeling
S17	- kabellas (bestuurdersportier), in kabelstreng centrale vergrendeling
228	- kabellas (massa), in kabelstreng portier-massa

WWW.BOELM.COM
VOLKSWAGEN ONDERDELEN

Stroomloopschema

WWW.BOELM.COM
VOLKSWAGEN ONDERDELEN

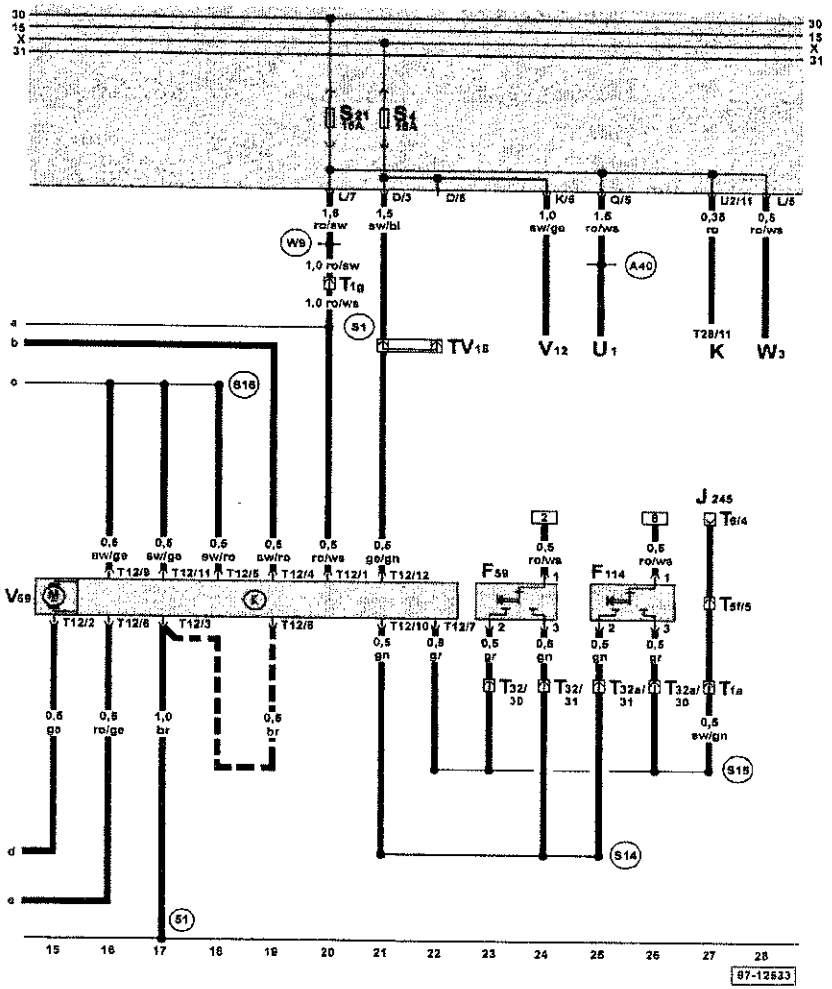

ws = wit
sw = zwart
ro = rood
br = bruin
gn = groen
bl = blauw
gr = grijs
li = lila
ge = geel
or = oranje
rs = roze

Pomp met regelapparaat van centr. vergrendeling, schakelaar centrale vergrendeling

F59	- schakelaar centrale vergrendeling (bestuurderszijde)
F114	- schakelaar centrale vergrendeling (bijrijderszijde)
J245	- regelapparaat schuifdakverstelling
K	- instrumentenpaneel
T1a	- enkele steker, achter relaisplaat, in wagens zonder elektrische ruitbediening, aansluiting voor elektrisch schuifdak -comfortregeling-
T1g	- enkele steker, onderkant linker voorruitstijl
T2g	- dubbele steker, linkerkant kofferbak
T5f	- 5-polige steker
T6	- 6-polige steker
T12	- 12-polige steker
T28	- 28-polige steker, op instrumentenpaneel
T32	- 32-polige steker, in linker voorruitstijl
T32a	- 32-polige steker, in rechter voorruitstijl
TV18	- kabelverdeler voor contact Xa, boven relaisplaat
U1	- aansteker
V12	- achterruitwissermotor
V69	- pomp met regelapparaat van centr. vergrendeling
W3	- kofferbaklampje
A40	- pluslas -1- (30), in dashboardkabelstreng
S1	- pluslas (30), in kabelstreng centrale vergrendeling
S14	- kabellas (open) in kabelstreng centrale vergrendeling
S15	- kabellas (dicht) in kabelstreng centrale vergrendeling
S16	- kabellas (portier RV) in kabelstreng centrale vergrendeling
W9	- pluslas -1- (30), in achterste kabelstreng
51	- massapunt, rechterkant kofferbak bij één-portier-ontrendeling niet voorhanden